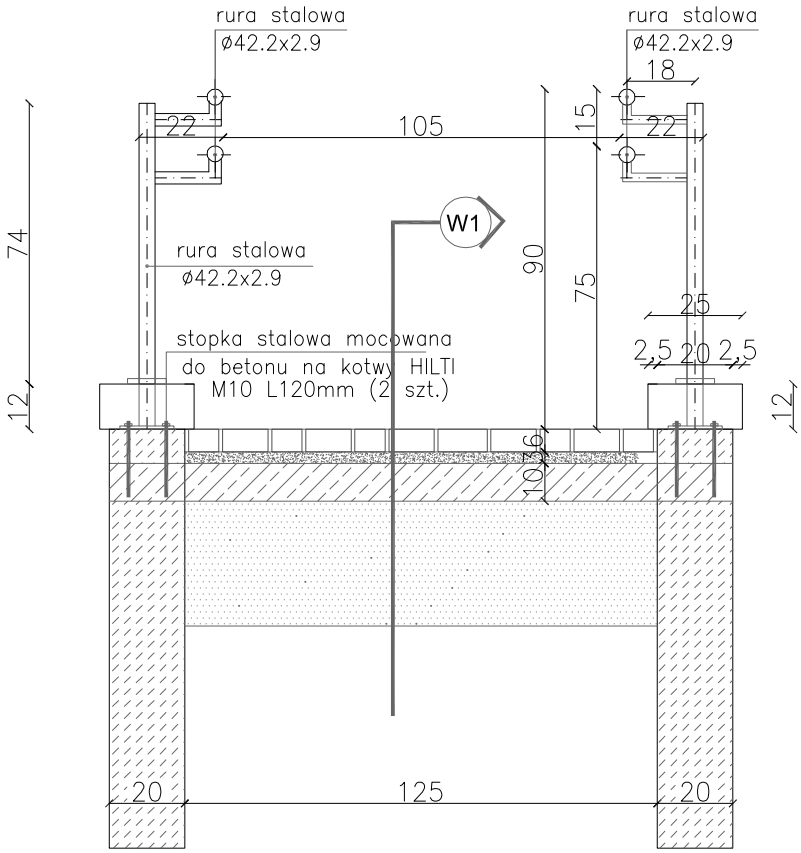

W1

30cm–zmienna	PODSYPKA PIASKOWO – ŻWIROWA
10cm	PŁYTA ŻELBETOWA – WG PROJEKTU KONSTRUKCJI
	WARSTWA ROZDZIELAJĄCA – FLIZELINA
4cm	PODSYPKA PIASKOWO–CEMENTOWA 4:1
6cm	*WYKOŃCZENIE – KOSTKA GRANITOWA LUB SZLACHETNA BET.*

OBIEKT:	ROZBUDOWA I PRZEBUDOWA BUDYNKU- BUDOWA PODJAZDU DLA OSÓB NIEPEŁNOSPRAWNYCH URZĘDU GMINY WISKITKI ul. Kościuszki 3 Wiskitki

PROJEKT:	INWESTOR:
DOMPOL EWA GRZESIAK ul. Okulickiego 6B 96-300 Żyrardów e-mail: ewa.grzesiak@poczta.fm tel.: 601-378-952	Wójt Gminy Wiskitki URZĄD GMINY WISKITKI ul. Kościuszki 3

NAZWA RYSUNKU:	BALUSTRADA PODJAZDU PRZEKRÓJ PIONOWY			DATA: listopad 2007	
				FAZA: proj. budowl.	
	Imię i nazwisko:	Nr uprawnień:	Podpis:	SKALA: 1:20	
Projektant:	mgr inż. arch. Andrzej Grudziński	c 45/54			
				BRANŻA: budowlana	
Opracowanie:	mgr inż. S. Jeznach				
Opracowanie:				NR RYS.: 14	STRONA
Sprawdził:					